DUALTRON THUNDER

PERSONAL MOBILITY

Manual Usuario

Introducción de la compañía

. Minimotors Co. LTD., es una compañía que fabrica y distribuye movilidad personal con un sistema de producción profesional desde 1999.

Minimotors Co. LTD., ha estado haciendo la marca de movilidad eléctrica <DUALTRON> para reunir a las personas del mundo con el objetivo de hacer una movilidad personal más innovadora, más atractiva y más conveniente desde 1999 hasta el presente y hacer un producto que sea amado por la gente en el mundo. Minimotors Co. LTD., Está haciendo todo lo posible para convertirse en la mejor compañía de movilidad eléctrica del mundo

MINIMOTORS
Co.,Ltd.Since 1999

Introducción a la marca

'La marca "DUALTRON" es una marca mundial de scooters eléctricos diseñada por Electier Co. LTD.

'DUALTRON 'es un producto innovador que combina el primer sistema de doble acclonamiento del mundo y la nueva tecnología de suspensión de goma (solicitud de patente). Es una orgullosa marca de lujo coreana que ha ganado el mercado mundial de scooters eléctricos exportados a más de 20 países..

'

TM

DUALTRON
The dream of electric technology

Porfavor lea el manual cuidadosamente.

No utilice el producto hasta que entienda como funciona.

No rente el producto a alguien que no pueda operarlo.

*Para la primera vez, el usuario debe usarlo a una velocidad baja por su seguridad

Dualtron Ultra contenido del manual de usuario

DUALTRON THUNDER

01. Pautas generales de seguridad y restricciones 04
02. Estructura del producto 06
03. Nombre del producto 07
04. Componentes del producto 08
05. Cómo usar el producto 09
06. Cómo usar el panel de instrumentos 12
07. Funciones de la barra LED 15
08. Cómo usar correctamente el cargador 16
09. Precauciones de seguridad para la batería Lithium-ion 17
10. Pautas de seguridad antes de conducir 18
11. Mantenimiento 19
12. Lista de verificación importante 20
13. Especificaciones del producto 22

Antes de leer el manual

Este manual contiene información importante para ayudarlo a usar su producto de manera más segura. Para un uso seguro, está marcado como 'Peligro', 'Precaución' y 'Advertencia' según el grado de peligro y el significado es el siguiente.

Peligro: indica una situación peligrosa que podría ser el resultado de una lesión grave.
Peligro

Advertencia: Indica una situación potencialmente peligrosa que podría resultar en lesiones leves.
Advertencia

Precaución: indica una situación potencialmente peligrosa que podría resultar en lesiones graves.
Precaución

Antes de leer el Manual!

precaución

Por favor lee cuidadosamente el manual antes de usar el producto

1) Pautas generales de seguridad y restricciones

*Inclusosiseencuentradentrodelperíododegarantía,puedeserresponsabledecualquieraccidentecausadoporcualquieradelassiguientescausas

1. ¡Ten cuidado con el agua!

Estos productos y sus componentes no son resistentes al agua. No permita que el agua entre en el producto y los componentes.

* Nunca lo use, si el camino está mojado debido a la lluvia, nieve o granizo.
* Si lava o extiende agua a dispositivos eléctricos, puede provocar un funcionamiento incorrecto o un incendio

2. ¡Cuidado con las partes plegables y giratorias!

Si partes del cuerpo, como un dedo o cabello, quedan atrapadas en las partes giratorias o dobladas del producto, esto puede provocar lesiones graves. Por favor tenga cuidado..

3. No acrobacias

. Quedan prohibidos los trucos y saltos, como saltos y caídas, ya que pueden causar un gran impacto en el producto y provocar fallos de funcionamiento y accidentes.

4. Embarque sin acompañante

Este producto está destinado a un solo adulto, por lo que los niños, bebés o dos personas tienen prohibido el embarque.

5. No desmonte por sí mismo

No abra o ajuste las partes eléctricas (batería, controlador o sistema de motor).

6. Sin licencia, conducir

Después de beber o llevar carga en el scooter, está prohibido (se requiere más que una licencia de motocicleta o bicicleta).

Por favor cumpla con la Ley de Tránsito Vial y las leyes y regulaciones relacionadas en el lugar de uso.

7. Se recomienda a principiantes y personas mayores usarlo a baja velocidad

Principiantes que no estén acostumbrados a usar el producto, personas mayores y otros, deben evitar usar el modo de conducción a alta velocidad, por lo que se sugiere conducir a baja velocidad. Además, úsalo después de haber practicad cómo conducir de forma segura en un lugar amplio.

8. No frenar bruscamente con el freno delantero

Si existe riesgo de vuelco, la desaceleración repentina debe realizarse de manera segura. No aplique ningún comportamiento inusual o fuerzas artificiales, como detenerse con los pies.

9. No acelerar mientras desciende

Baje la velocidad en el descenso. Al reducir la velocidad, para evitar el sobrecalentamiento de los frenos, use los frenos correctamente para reducir el calor en el disco con el uso adecuado de los frenos.

10. No conduzca pendientes pronunciadas

La capacidad de subida aceptable es diferente para cada producto. El exceso de caminos en ascenso al exceder la especificación, puede dañar el producto (partes) debido a un corte de temperatura, sobrecorriente o un corte de baja tensión, lo que puede causar un mal funcionamiento del producto

11. Advertencia de seguridad al levantar el producto

Si el producto se levanta sólo desde el asa, existe la posibilidad de que el producto se dañe debido a la deformación de la parte plegable, debido a la carga o movimiento del producto. Al levantar el producto, asegúrese de sujetar el cuerpo del producto (reposapiés) con una mano y el asa con la otra mano para evitar lesiones en la espalda o rodillas.

12. Asegúrese de usar equipamiento de seguridad

Para la seguridad de los pasajeros, asegúrese de usar un casco que cubra el rostro y otros equipos de protección (rodillas, codos, manos, parte superior del cuerpo) y no use zapatos como sandalias, cuestas alta pueden interferir con la conducción

2) Precaución antes de conducir

1. En cualquier caso, debe evitarse la conducción nocturna; asegúrese de usar cascos y otros protectores (rodillas, codos, manos, parte superior del cuerpo, etc.) y conduzca de forma segura.
2. Selecciona el modo que más te convenga, y conduce. Para hacer frente a una situación repentina, practique la desaceleración sosteniendo el freno en todo momento.
3. Al girar a la izquierda / derecha, disminuya la velocidad para evitar el riesgo de vuelco o deslizamiento. Luego, gire lentamente y con seguridad.
4. Para ir hacia atrás, es más seguro que se baje del producto, después de detenerse.
5. Está prohibido su uso en un lugar resbaladizo, lleno de gente, pendientes empinadas, carreteras con riesgo de accidente o carreteras irregulares.
6. Al cruzar un paso de peatones, bájese del producto para seguridad de los peatones.
7. No conduzca bajo la amenaza de ningún otro medio de transporte, como animales, peatones, bicicletas, motocicletas, automóviles, etc.
8. Al pasar por bandas de frenado u obstáculos, asegúrese de disminuir la velocidad.
9. Cuando desacelere o frene, no lo haga con el pie, sino utilizando el freno adecuadamente
10. Tenga cuidado de que haya riesgo de quemaduras debido al calor del motor y del freno (especialmente del rotor del disco) después de conducir.
11. Está prohibido conducir todo el tiempo sujetando el asa con sólo una mano.
12. No conduzca ni maneje cuando el pie de apoyo esté abajo.

Estructura del producto

Diagrama de cableado eléctrico

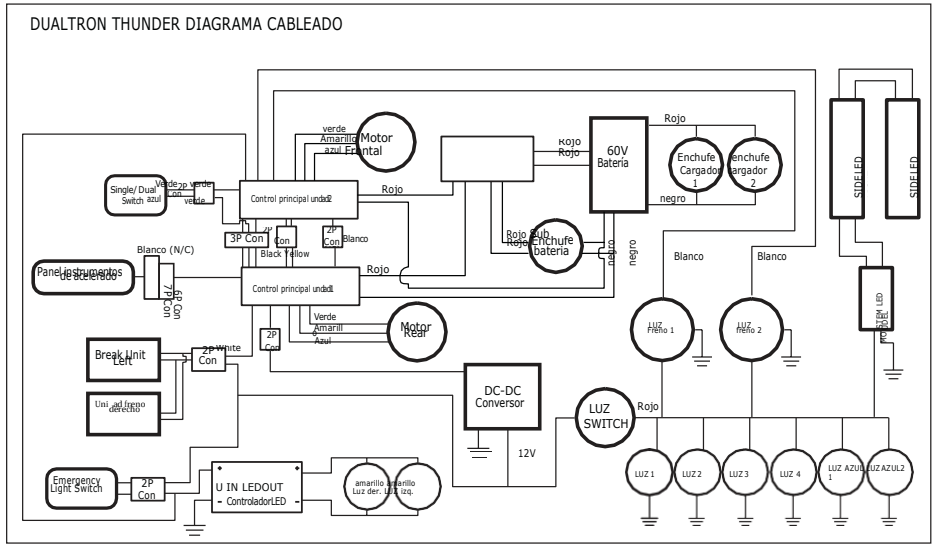

Tamaño del producto

Plegado

1238 x 543 x 319mm

(Largo (L) x Alto(H) x Ancho(W))

Pueden existir errores en la medición, dependiendo del método.

Nombre de cada parte

Mango

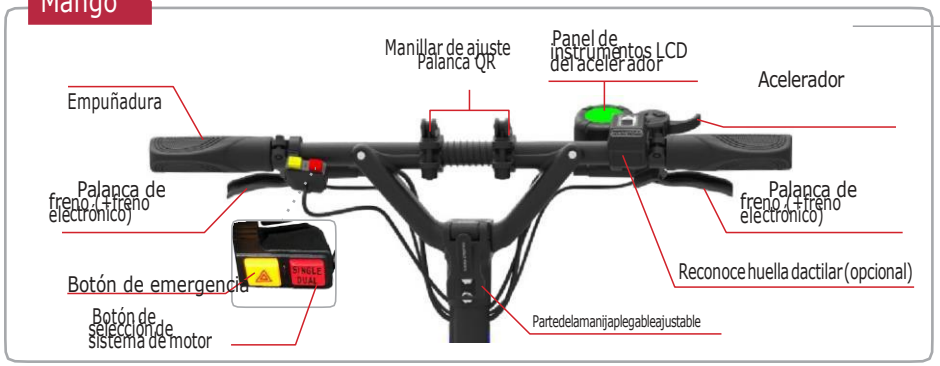

Marco del cuerpo

Componentes del producto

1) Plegado del producto

Verificando los componentes dentro de la caja

Top : Cargador de batería predeterminado(1.7A), herramienta Predeterminada Manual del usuario, control remoto inferior: Cuerpo (Batería de Litio incluida)

Sacando el producto

No sostenga solo el manillar cuando levante el producto de la caja.
Tenga cuidado de que la corredera de fijación de la parte plegable pueda dañarse, evite accidentes de seguridad, una parte del cuerpo podría quedar atrapada.
Por lo tanto, al levantar el producto, es necesario levantar primero el manillar y luego levantar lentamente el cuerpo (reposapiés) del producto con ambas manos y no dañar la parte plegable.

Tome nota del número de serie

c

El número de serie se puede usar para verificar información como la fecha de compra, el período de garantía, etc., y la información del producto se puede verificar incluso si el producto se pierde o es robado.
(Puede variar dependiendo de la situación de la sucursal).

Montaje del panel de instrumentos y freno

-Localiza el panel de instrumentos y aprieta los tornillos de ajuste.

-Ajuste la posición del freno y apriete los pernos de fijación con una llave hexagonal de 5 mm.

Cómo usar el producto

1. Levante el poste de la manija (tubo de dirección)

2. Bloqueo de las piezas plegables

Suelte la palanca QR, levante la corredera de bloqueo hacia arriba, levante el poste de la manija y luego baje la corredera de bloqueo hacia abajo.

Apriete el tornillo de acabado correctamente para bloquear la palanca QR de modo que la corredera de bloqueo quede firmemente fijada en cualquier dirección y verifique que no esté floja durante el uso..

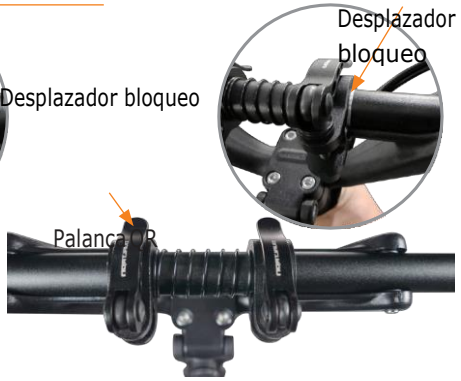

3. Despliegue del manillar

Afloje la palanca QR, tire de la corredera de bloqueo hacia adentro y levante el manillar, luego cierre la palanca QR y apriete el tornillo de presión.

4. Bloqueo del manillar

Coloque la corredera de bloqueo hasta la línea de seguridad y bloquéela para que quede firmemente sujeta con la palanca QR. Siempre revise si está floja durante el uso.

*PRECAUCIÓN: asegúrese de que el control deslizante de ajuste esté insertado en el cable de seguridad al realizar la fijación.

2) Cómo empezar

Paso1. Encender el interruptor principal

Cuando encienda el producto, puede comenzar a conducir encendiendo primero el interruptor de alimentación principal (cuando use la batería incorporada) y encendiendo el panel LCD. Cuando haya terminado de conducir, apague el panel LCD y apague la alimentación principal.

*El panel de instrumentos se apagará automáticamente después de unos minutos de inactividad. En este momento, la lámpara LED también se apaga, así que apáguela con el botón de la lámpara LED cuando la encienda nuevamente, y apague el interruptor de alimentación principal después de usarla.

Paso2. Encendiendo el panel de instrumentos

Presione el botón de ENCENDIDO en el panel de instrumentos durante 2 segundos para encender el panel de instrumentos. Puede configurar el modo de inicio, el modo crucero, el freno electrónico y la función ABS.

Consejo

Lista de verificación antes de encender el producto.

Antes de encender el producto, encienda la alimentación con la lámpara LED apagada.

Paso 3. Postura para conducir.

Después de inclinar el pie de apoyo, encuentre una posición estable en el reposapiés y luego sostenga la empuñadura de forma cómoda. Tenga cuidado de no levantar el pie en el guardabarros trasero.

Paso4. Aceleración y desaceleración

La aceleración se puede realizar usando el acelerador del panel de instrumentos mientras se conduce, y la desaceleración o parada se puede llevar a cabo presionando los frenos en la palanca.

Cuidado la posición de la corredera de fijación, el estado de bloqueo de la palanca QR y el estado de fijación de la pieza plegable.

Precaución de mal funcionamiento del acelerador

Independientemente de si se opera o no el acelerador, el sensor del motor puede continuar funcionando, causando fallos de funcionamiento como una aceleración repentina. En este caso, mantenga presionada la palanca del freno para cancelar la operación. Este fenómeno puede ser causado por la corrosión del acelerador, la inmersión del acelerador, la desconexión del imán, las palancas rotas y la rotura del resorte. No tire de la palanca del acelerador repetidamente con fuerza.

3) Cómo parar

Paso1 Uso del freno trasero

Asegúrese de usar el freno trasero primero para desacelerar al detenerse mientras conduce. Para una parada segura, es necesario practicar una desaceleración después de la desaceleración con el freno trasero.

Paso2 Uso del freno delantero

Siempre use las palancas de freno delanteras y traseras juntas para detenerse de manera suave y segura después de desacelerar con el freno trasero.

Paso3 Mododeconducciónyselecciódelsistemamotor.

Paso4 Desaceleración y frenado mediante freno eléctrico.

Establezca el uso y la fuerza del freno electrónico entre las funciones detalladas del panel de instrumentos antes de conducir. Cuando la palanca del freno funciona, el freno electrónico funciona en conjunto para aumentar la fuerza de frenado.

Consejo Verificar frenado seguro

- Para un frenado seguro, verifique si la palanca de freno y la conexión de la pinza de disco (daño del cable, rotura externa, etc.) están dañadas antes y después de conducir, y verifique el desgaste del freno y la holgura del núcleo interno del freno (cable interno). En el caso de los frenos hidráulicos, también es necesario controlar la fuga o la deficiencia de aceite y siempre verificar que la fuerza de frenado sea suficiente.
- Debido a diversos factores, como la condición de la superficie de la carretera y la velocidad, puede que no sea posible detenerse cuando el freno se opera como se espera. Las funciones de freno electrónico y ABS son funciones auxiliares para aumentar aún más la fuerza de frenado y el uso. El usuario debe entender la función y esperar el tiempo de operación cuando use esta función.

4) Plegado del producto

1. Pliegue manillar y tubo de dirección

Después de doblar el manillar, desenrosque la palanca QR hacia afuera y coloque el tubo de dirección hacia abajo mientras levanta la corredera fija.

2. Arreglando la parte plegable.

Cuando se dobla el tubo de la dirección, se fija mediante el deslizador de bloqueo y la palanca QR, luego es fácil de mover al unir la manija con el dispositivo de bloqueo de la tapa (no disponible al montar el soporte del asiento).

Cómo usar el panel de instrumentos

1) Ajustes de velocidad

Se puede ajustar con este botón
Mientras el panel de instrumentos esté encendido
presone, para configurar el paso de velocidad. El ajuste está completo cuando se selecciona el valor de paso de velocidad seleccionado.

Parpadea 3 veces cada 10 segundos cuando la carga restante de la batería es del 10%.
Parpadea continuamente cuando la cargarestante de la batería es 0%

2) Funciones y ajustes para cada pantalla principal.

el modo se puede ajustar co

Mode	Descripción
TRIP	millaje actual (mantenga presionado el botón de modo para restablecer a "0)"
ODO	Millaje acumulado
CHA	Sin uso
VOL	Voltaje actual
TIME	Tiempo de manejo

3) Panel de instrumentos, funciones detalladas

Puede cambiar el modo de configuración encendiendo el panel de control y presionando por 2 - 3 segundos.

Modo configuración

En el modo de configuración, presione una vez para cambiar el valor de configuración interna.

* Si cambia los valores de configuración predeterminados P0 (10), P1 (60), P2 (15), P3 (0), no se mostrará la información correcta.

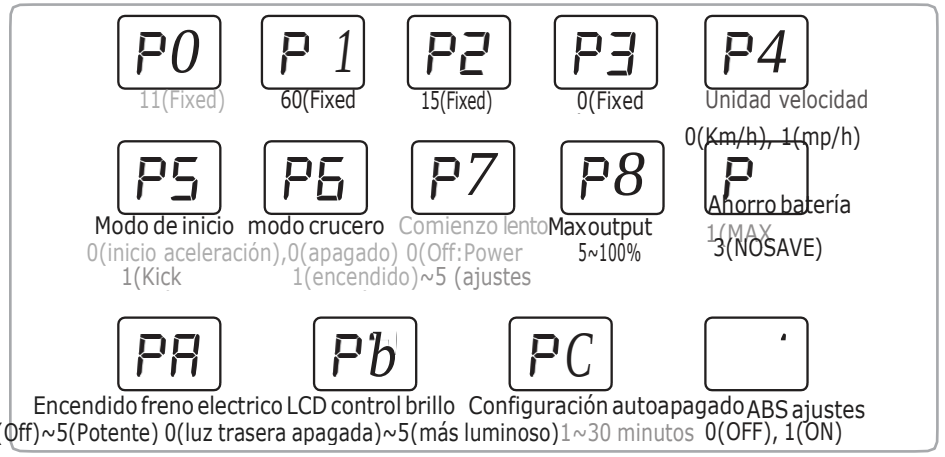

1. Visualización de la selección de la unidad de velocidad - P4: 0 (Km / h), 1 (mp / h).
2. Selección del método de inicio - P5: 0 (inicio de aceleración), 1 (inicio). 3. Selección del modo de recorrido - P6: 0 (desactivado), 1 (activado).
4. Arranque lento - P7: 0 (Arranque lento: Encendido) ~ 5 (Arranque lento).
5. Modo de ahorro de batería - P9: 1 (MAX ahorro), 2 (MID ahorro), 3 (NO ahorro).

(4) Características del modo crucero (conducción automática).

La función de control de crucero le permite mantener la velocidad de conducción automáticamente. Aproveche las características de crucero, la ventaja de poder reducir la fatiga al viajar largas distancias y aumentar el kilometraje de la conducción debido a la velocidad constante de conducción.

(1) El inicio de la función de crucero.

Seleccione la sección de la función de crucero del tablero de mandos en 'Configuración' y ajuste el acelerador a la misma aceleración. Se iniciará la función de crucero.

(2) Fin de la función de crucero.

Mantenga presionado y suelte el freno mientrasel modo crucero está activo, el modo crucero se liberará automáticamente.

Precauciones al utilizar la función de crucero

Cuidado

* En el caso de la función de crucero, conduzca en una posición en la que los frenos se puedan usar inmediatamente, de modo que la función de crucero se cancele y se pueda frenar en preparación para una situación de seguridad mientras conduce.
* Cuando se cambia del modo de manejo doble al modo simple en modo crucero, no es posible cancelar el modo crucero utilizando el acelerador y solo es posible soltar con el frenado.

5) Ajuste de freno electrónico

Cuidado

* Precauciones al utilizar el freno electrónico inmediatamente después de la carga completa de la batería

Los frenos electrónicos no funcionan cuando la batería está completamente cargada, así que asegúrese de revisar y operar este dispositivo. Cuando la batería se agota, el freno electrónico funcionará normalmente.

6) Guía de configuración de la función ABS

Todas las motocicletas eléctricas están sujetas a frenos repentinos, lo que hace que las ruedas dejen de girar. Como resultado, el deslizamiento del neumático hace que el conductor se caiga, lo que puede causar accidentes. Este producto está equipado con la función de freno ABS para mantener el bloqueo del neumático, lo que permite un frenado más seguro.

(1) Función ABS Encendida
Establezca la parte de la función ABS Pd del tablero de instrumentos en 1.

(2) Función ABS Apagada
Establezca la parte de la función ABS Pd del tablero de instrumentos en 0.

* Pd: cuando la función ABS está activada, la función de freno electrónico PA se cancela.-

* El freno ABS es una abreviatura de Anti-Lock Brake System. Utiliza el principio de que la fuerza de fricción estática máxima es mayor que la fricción cinética, por lo que la distancia de frenado (la distancia de frenado a parada) es más corta que la del freno normal. Tiene la ventaja de que el vehículo no se desliza bien cuando la rueda está girando, y es un sistema de asistencia de frenos que puede detenerse de manera más segura sin el bloqueo y el deslizamiento de las ruedas.

Cuidado

* Precauciones al utilizar la función ABS

El ABS tiene la ventaja de poder detenerse en la distancia de frenado más corta que se puede obtener de los neumáticos y las condiciones de la carretera. Sin embargo, debido al principio de mantener y soltar repetidamente el freno varias veces en un segundo, se produce una gran vibración en el motor y el cuerpo. La vibración repetitiva causada por esto puede causar un aflojamiento frecuente del motor, la llanta, la parte de fijación y el perno de fijación del cuerpo.

7) Autodiagnóstico a través del tablero.

Fault type	Diagnosis	Solution
3	Error de sistema	* Si aparece la información del error, deje de usar el producto inmediatamente y lleve el scooter al centro de servicio antes de usarlo. El uso excesivo puede causar daños al producto y accidentes de seguridad.
4	Error de motor	
5	Error de acelerador	
6	Error de controlador	
7 8 9	Ninguno	

*El número 1 es mostrado cuando la funcion de crusero esta siendo ejecutada a una velocidad constante.

* El número 2 se visualiza cuando se acciona la palanca de freno. (Cuando se enciende el indicador, el acelerador no funciona).

1) Guía función LED

Cuando se enciende el LED, se enciende la alimentación principal y se enciende la barra de LED cuando se enciende la potencia del acelerador. Asegúrese de que el botón de la lámpara LED en el lado derecho de la plataforma esté encendido.

Botón luz LED

2) Control remoto, funciones y configuraciones

El control remoto LED es infrarrojo. Utilice el control remoto en la parte del logotipo de Dualtron de la cubierta del soporte.

Cómo usar correctamente el cargador

1) Método de carga básico

1 Abra la tapa del puerto de carga, conéctela al conector del cargador y conéctela a la toma de corriente.

2 Indicador estado de carga
- (Rojo) cargando
- (Verde) Carga completa

3. Asegúrese de cerrar la tapa del puerto de carga cuando conduzca o almacene, excepto cuando esté cargando.
4. Cuando se conecta el conector al puerto de carga, las chispas metálicas debidas a la diferencia de voltaje pueden verse, pero esto es normal.

2) Método de carga básico

*Un fallo del cargador y las condiciones anormales pueden provocar descargas eléctricas e incendios. Aprender el uso correcto y prevenir accidentes de seguridad por adelantado.

1. Los fabricantes y vendedores no son responsables de los problemas que surjan de cualquier desmontaje, modificación o mezcla con otros cargadores.	2. Se prohíbe el uso del cargador en lugares sujetos a alta humedad, calor, materiales inflamables, espacios confinados o donde no haya ventilación, como en un automóvil.
3. The charger is not waterproof. It is thoroughly controlled to prevent moisture from entering the charger.	4. No se debe permitir que los niños y las mascotas se acerquen al cargador y tengan contacto con él, ya que pueden provocar una descarga eléctrica.
5. Si la lámpara del cargador no se enciende, el cargador se cae, recibe una fuerte descarga externa, carga durante mucho tiempo o daños en la cubierta del cable, deje de usarlo inmediatamente y póngase en contacto con el centro de servicio.	6. Desenchufe el cargador cuando esté fuera de casa durante largos períodos de tiempo.

Advertencia

7 Utilice únicamente el cargador original.
8. No inserte conductores en el puerto de carga.
9. No toque el enchufe durante unos 10 segundos después de desenchufar el cargador. Existe riesgo de descarga eléctrica por descarga instantánea.
10. No retire el terminal durante la carga. Cargue el circuito interno del cargador y provoque un mal funcionamiento.
11. No opere el producto durante la carga.
12. Los terminales de carga deben estar firmemente en contacto durante la carga y no deben usarse si los terminales están corroídos o dañados.
13. Al desconectar el cargador del producto, es seguro sostener el terminal sin sostener el cable.

* Precaución sobre el cortocircuito: tenga cuidado de no provocar un cortocircuito en la batería porque el cortocircuito de la batería es muy peligroso.
* Nota por sobrecorriente: la batería de este producto está diseñada para apagar automáticamente la fuente de alimentación para proteger la batería cuando la sobrecorriente es superior a 100A.
* Precaución de bajo voltaje: la batería de este producto está diseñada para apagarse automáticamente cuando el voltaje cae por debajo de 48V. No utilice el producto en el estado de baja tensión.

Cuidado

Safety precautions for Lithium battery

1. **Cuidado** Las baterías de litio deben protegerse de la exposición directa de niños y mascotas.
2. **Funcionamiento** ① La batería de litio se ve afectada por la temperatura externa. En invierno, cuando la temperatura es baja, el rendimiento de la batería se deteriora temporalmente y se reduce el kilometraje y la potencia de salida.

   ② La batería de litio tiene la característica de que el rendimiento de descarga se reduce en más de un 15% cuando se carga / descarga 300 veces o más. Si el tiempo de uso se acorta debido al uso prolongado, debe reemplazarse por uno genuino a través del punto más cercano.

3. **Cargando** ① La batería de litio se debe utilizar solo con la batería y el cargador originales suministrados por el fabricante. El fabricante no cubre los problemas causados por el uso de la batería fabricada por el fabricante, el uso mixto o el uso del cargador.

   ② La carga de la batería de litio con un cargador no original puede provocar un funcionamiento incorrecto o un incendio.
   ③ La batería de litio se debe cargar en un lugar seco y bien ventilado y alrededor del cargador en un lugar donde no haya material inflamable.
   ④ La batería de litio debe cargarse a 0 - 45 grados celsius y descargarse entre -10 y 60 grados celsius. La carga o descarga a una temperatura fuera de este rango puede causar un mal funcionamiento, incendio o explosión.
   ⑤ En caso de que se mueva del exterior frío al interior cálido, cárguelo después de 1 a 2 horas. Esto es para evitar que ocurra condensación dentro del producto debido a la diferencia de temperatura.

4. **Almacenado** ① Las baterías de litio deben mantenerse alejadas de la nieve, la lluvia y la luz solar directa. No los almacene ni los cargue en un baúl o en una habitación caliente. Seleccione un lugar seco y guárdelo a temperatura ambiente (10 - 20 grados celsius).

   ② Al almacenar durante más de 3 meses, cargue el nivel de batería restante al 70 - 80% (no almacene la carga completa).

5. **Síntoma de problema, seguridad** ① La batería de litio debe interrumpirse inmediatamente si está dañada o tiene fugas de la batería, olor agrio, deformación de la apariencia, etc., y comuníquese con el lugar de compra para obtener asistencia técnica y servicio.

   ② Si se detecta sobrecalentamiento, humo o ignición en un producto con batería de litio, deje de cargar y usar inmediatamente, mueva el producto a la intemperie lo antes posible y luego use un extintor de incendios para evolucionar. No rocíe agua ni sumerja el producto para evolucionar, ya que es más peligroso.
   ③ El paquete de baterías de litio tiene una densidad de energía muy alta, por lo que si carga la batería durante mucho tiempo en caso de cortocircuito, fugas, batería defectuosa, etc., existe la posibilidad de que se produzca una ignición. Por lo tanto, debe evitar cargar durante mucho tiempo sin una persona, y la carga debe hacerse mientras la persona es consciente de que se puede evitar el riesgo de incendio inesperado.

6. **Desuso** Si la batería de litio está cortocircuitada o si se cambia la polaridad, o si la batería sufre un impacto, podría producirse un fallo de funcionamiento o un incendio. Si cree que la batería ha sido impactada, debe dejar de cargarla y usarla, y visitar el punto más cercano para su inspección.
7. **Si entra agua** Debe controlarse para evitar la entrada de agua en la batería de litio. Existe un riesgo de incendio o descarga eléctrica si el cargador está conectado mientras hay humedad.
8. **Cuidado** Desconecte la batería de la unidad principal y prohíba la recarga, la reinstalación o el uso de otras aplicaciones.
9. **Desechar** Al desechar la batería de litio, la batería debe estar separada del producto en el punto de compra o cerca del punto para que los terminales de carga y descarga no generen cortocircuitos. Desecheso como residuo industrial cuando lo deseche.

Prohibido desmontar batería

Peligro El desmontaje, modificación y reparación de la batería no están cubiertos por la garantía.

Pautas de seguridad antes de conducir

1) Revisado requerido antes de usar

1.Revisar acelerador y freno

- Accione la palanca del acelerador del acelerador aproximadamente 2 ~ 3 veces para verificar si vuelve a la posición inicial.
- Tenga cuidado con la excesiva manipulación e inclinación delacelerador ésta puede causar un mal funcionamiento debido a daños en las partes internas.
- Compruebe el estado de sujeción y la holgura de la palanca QR en el mango.

2. Check brake and cable

La fuerza de frenado del freno es suficiente para comprobar el estado de funcionamiento. Si la fuerza de frenado se reduce significativamente, úselo inmediatamente después de la inspección y la acción.

- Compruebe que el freno no esté desgastado, que el cable no esté flojo o dañado, o que no haya fugas en el caso de los frenos hidráulicos.
- Si hay una sensación o ruido inusual durante la operación, verifique que no haya roturas, desgaste y deformación del cable interno del cable del freno.
- Compruebe que los pernos y las tuercas de las piezas de fijación del freno no estén sueltos y que el disco no esté deformado ni dañado.

3.Compruebe la presión de los neumáticos y el estado uniaxial

- Revise los neumáticos delanteros y traseros en busca de desgaste y pinchazos, y verifique la presión de aire adecuada (45 a 50 psi) para el neumático. Cuando se acorta la falta de aire, aumenta la posibilidad de pinchazo, así que verifique siempre.
- Es necesario juzgar el tiempo de reemplazo observando la apariencia del neumático, como el daño del neumático, el desgaste desigual.

4.Comprobación de apriete pieza de plegado y pieza de mango.

- Asegúrese de que los pernos y tuercas de todas las partes del producto estén apretados y libres de aflojamiento. Compruebe el estado de sujeción y la holgura de las piezas de plegado y fijación de la manija (palanca QR, corredera fija, perno central de la bisagra, tuerca del auricular, brazo oscilante, etc.).

*En este caso, deje de conducir de inmediato.

Si se encuentra con alguna de las siguientes situaciones mientras conduce, deje de hacerlo de inmediato y comuníquese con la sucursal o centro de servicio más cercano para obtener las medidas adecuadas. Si proporciona imágenes y videos para obtener un diagnóstico preciso, se ofrece asesoramiento profesional.

Peligro

- Calentamiento inusual del motor
- Error del estado del freno
- Mensajes de error en el grupo de instrumentos
- Cuando el acelerador vuelve a su posición original
- Cuando el acelerador vuelve a su posición original
- Se genera ruido anormal
- Productos de humo, ignición, olor agrio.
- Cuando llueva o moje con agua o en una situación similar
- Cuando se juzga que otra conducción no es razonable

Mantenimiento

2) Mantenimiento y auto mantenimiento.

Los productos eléctricos pueden ser dañados por diversos factores. La vida útil de cada parte varía según los hábitos de conducción y el entorno de conducción. Las piezas que excedan la vida útil pueden causar accidentes. Vamos a gestionar varias partes y prevenir accidentes de seguridad por adelantado

1. Compruebe el tiempo de reemplazo de piezas consumibles

※ El caucho dentro de la suspensión de caucho se cura a medida que se usan las piezas consumibles, el rendimiento de la suspensión se reduce ligeramente debido a la elasticidad reducida.

Los componentes y las piezas de suspensión del brazo oscilante del automóvil, los neumáticos, los tubos, las ruedas, los cojinetes, los cojinetes de los auriculares, los discos, las pastillas de freno, los cables y las piezas plegables, varios soportes y otras piezas consumibles que requieren una inspección periódica y siempre se deben revisar.

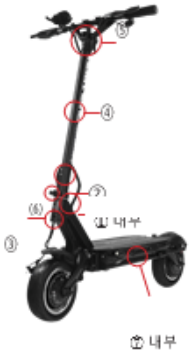

(ciclo de sustitución de piezas por fallas y piezas de mantenimiento

DUALTRON THUNDER		
No.	Nombre parte	Ciclo de reemplazo / km
1	BISAGRA INFERIOR	2AÑOS / 7,000
2	BISAGRA SUPERIOR	3AÑOS / 20,000
3	PERNO BISAGRA	1AÑOS/ 5,000
4	TUBO DIRECCIÓN	3AÑOS/ 20,000
5	SOPORTE MANILLA	3AÑOS/ 20,000
6	ESPLAZADOR BLOQUEO	2AÑOS/ 10,000
7	BATERÍA	2YEARS / 20,000
8	Otros componentes del chasis	Si el exterior está dañado o deformado

2.

Inspeccion externa de danos por entorno de conduccion.

① Reemplace las piezas que puedan resultar dañadas por el entorno de conducción externo, como la deformación de las piezas, las grietas debidas a la compresión y las señales de que se ha excedido el oro fino o la esperanza de vida.

② Si el producto está expuesto a la luz solar intensa durante mucho tiempo, puede producirse una decoloración

③ En caso de conducción pesada, como saltos normales, impactos leves, como giros, colisiones, etc., cuando se conduce con frecuencia o por un tiempo prolongado en un mal estado de la carretera o se conduce por miles de kilómetros o más, fenómenos de descomposición por fatiga. Revise y reemplace El programa de sustitución de piezas de cada producto por seguridad.

④ La avería por fatiga y el mantenimiento de las piezas pueden diferir de las condiciones de ejemplo según el entorno de conducción y las condiciones de funcionamiento.

También revise en todo momento las piezas que no sean el ciclo de reemplazo (piezas de mantenimiento) para verificar si hay signos de anomalía.

Dato importante

* La vibración del metal puede ocurrir debido a la vibración del motor, la vibración del disco de freno y la almohadilla durante la sección de carga que se acelera durante la conducción. (Alrededor de 15 ~ 30 km, diferentes para cada producto) Este es un fenómeno en el que todas las revoluciones (ventiladores, automóviles, barcos, etc.) vibran a una frecuencia de rotación específica (rpm) en lugar del producto. Sin embargo, si el ruido continuo o el ruido metálico es grande, existe la posibilidad de que el disco esté doblado y deformado.
* Tenga en cuenta que después de correr, existe el riesgo de quemaduras debido al calor del motor y del lado del freno (especialmente del rotor del disco).
* Tenga cuidado con los pernos del motor, la llanta y el eje del motor debido a la función ABS.

3) Mantenimiento por automantenimiento.

1. Método de ajuste del freno

A medida que continúa utilizando los frenos, las pastillas de freno se desgastan y el espacio entre las pastillas y el disco de freno se ensancha. Si la fuerza de frenado disminuye, use una llave hexagonal de 5 mm para aflojar el perno de alambre del brazo del freno, luego levante el brazo del freno hacia arriba para ajustar la fuerza de frenado.

2. Método de reemplazo de neumáticos

1. Después de retirar los calibradores, retire el motor con una llave de 18 mm y desmonte la rueda y los pernos de sujeción del motor.
2. Retire el aire de los neumáticos y luego presione los neumáticos para sacarlos de la rueda.
3. Reemplace los neumáticos y complete el montaje de los neumáticos en orden inverso. Apriete el neumático ensamblado para ajustarlo al cuerpo, luego apriete los tornillos y los pernos.

*Cuidado

- Después de completar el reemplazo del neumático, intente una prueba simple con la presión de aire adecuada (45 a 50 psi).
- Cuando se produce un pinchazo, es posible realizar reparaciones utilizando un sello de parche. Por favor use la llanta mientras verifica y verifica continuamente.

Sistema de rueda fácil

* **Diseño del motor de cubo completamente separable, al diseñar el motor de llanta y cubo para que sea completamente separable**, es posible reemplazar solo la llanta sin reemplazar todo el motor cuando se rompe la llanta, mejorando así el mantenimiento y el mantenimiento del producto. (Patente pendiente)

3. Causas y contramedidas del ruido de los frenos de disco.

El método de frenado de disco utiliza un método de freno de disco con muchas tablas eléctricas porque la potencia de frenado es buena. Sin embargo, si suena un silbido agudo cuando sujeta el freno de disco, es posible que se hayan derramado partículas de polvo o arena en la superficie del disco sobre la superficie del disco, lo que provocará la presencia de sustancias extrañas en las pastillas de freno o la superficie del disco, o la flexión debida Al calor o al impacto externo. En este momento, limpie la superficie interna del disco girando las ruedas con un paño limpio y seco, o alisando los discos doblados.

Cuidado: Si no se toman las medidas anteriores, visite la sucursal más cercana y realice una verificación de seguridad. Puede haber otro problema.

4. Ajuste de sistema de suspensión de goma variable (patente pendiente)

Diseñado por MINI Motors, el sistema de suspensión de caucho ajustable más grande del mundo de 45 pasos (3x3x5) le permite ajustar la resistencia de la suspensión con la distancia del eje del motor (3 pasos), el ángulo del brazo (3 pasos) y el reemplazo del cartucho de caucho (5 pasos).

1. Retire el tapabarros delantero con una llave hexagonal de 3 mm, afloje la tuerca de 18 mm (lado del motor), 19 mm (lado del brazo oscilante) y luego afloje la tuerca para retirar el brazo de suspensión.
2. Ajuste la distancia del eje del motor, el reemplazo del cartucho de goma y la longitud del brazo a la fuerza de suspensión deseada.

- **Distancia del eje del motor (3 pasos): Ajuste de altura (por peso)**
  Puedes ajustar la altura desde el centro.
- **Reemplazo de goma (5ta etapa): Reemplace el cartucho (ajuste la altura por peso).**
  Afloje ambas tuercas con una llave, afloje los pernos de 3 mm y retírelos. Reemplace el cartucho cuando falta. (Se puede cambiar en función del peso y del gusto).

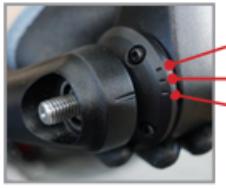

3. Alinee ambos brazos de suspensión al ángulo deseado y vuelva a ensamblar utilizando Loctite (tornillo de bloqueo).

Especificación del producto

Product Name	DUALTRON THUNDER H35E	Note
Motor	MAX 5400W BLDC HUB MOTOR	
Tipo de batería	Li-Ion battery pack	
Capacidad batería	59.2V 34.8Ah	
TIEMPO DE CARGA (1.7A)	20hr+	Usando cargador estándar(1.7A)
TIEMPO DE CARGA 3.4A)	10hr+	Usando 2 cargadores estándar (1.7A)
TIEMPO DE CARGA (6.5A)	5.3hr+	Cuando se utiliza el cargador rápido (6.5A, opcional)
TIEMPO DE CARGA (8.4A)	4.2hr+	Cuando se utiliza el cargador rápido(6.5A) + cargador estándar (1.7A)
Millaje máximo	100km	75 ± 5kg de carga, 25 km / h de carretera plana de conducción continua
Velocidad máxima	70~80km/h	Función ajuste de velocidad en pantalla del acelerador. Selección individual, modo dual en manillar. (Función selección de motor simple o dual)
Plegado	Asa poste doble toque doble plegado	Patente pendiente
Capacidad subida	Alrededor del 70% (35°)	El peso, el estado de la carretera, el estado de la batería, la temperatura pueden afectar la capacidad de subir.
Carga máxima	120kg	
Peso producto	Alrededor de 43kg	
Tamaño desplegado	1238 x 610 x 1219mm	Largo X Ancho x Altura
Tamaño plegado	1238 x 319 x 543mm	Largo X Ancho x Altura
Panel instrumentos	Acelerador de EYE (nivel de batería, TRIP, ODO, tiempo, velocidad y cambio de modo..)	Función de crucero / freno eléctrico / ahorro automático (3 minutos)
Luz	Luz trasera de dos luces LED, luz de freno incorporada	El convertidor de DC a DC está incorporado (salida de 12V 3A)
Frenos	Freno hidráulico+disco 160mm	Uso común para la rueda delantera y trasera
Suspensión	Suspensión de goma nueva ajustable 45 Sistema de suspensión variable de 9 etapas + 5 tipo se diseño reemplazable con cartucho de goma	El cartucho de goma normal se aplica de forma básica (Suave, Medio suave, Duro, Cartucho duro medio es opcional) (Patente pendiente)
Neumático	Llanta sin cámara de 11 pulgadas de ancho (presión de aire adecuada de 45~50 psi)	
Material producto	Estructura y manija: aleación de forja de aluminio de aviación, 6082-T6, Eje: SCM440, Cubiertas: Polipropileno	

*El fabricante puede cambiar la especificación sin previo aviso para mejorar la calidad y la seguridad de los usuarios.

*La distancia puede verse afectada por el peso cargado, el viento directo (velocidad del viento), el estado de la carretera, la pendiente y el estado de los neumáticos.

Notas

DUALTRON THUNDER

Electric Scooter Manual del usuario

· 모델명:DUALTRON THUNDERH35E
· 전자파 인증번호 : R-REM-Elt-THUNDER
· 차대부품 (중국) /배터리팩 (한국) · 조립공장 : (주)일렉티어 (한국)
· 주소 및 전화번호 : 경기도 파주시 탄현면 축현산단로88-12 / 031-926-3075

· 판매원 : (주)미니모터스

B321H003-18002 · 사용연령 : 18세 이상 · 최대하중 : 120kg · 제조년월 :